A (2 : 1)

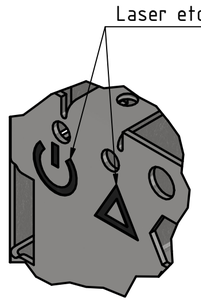

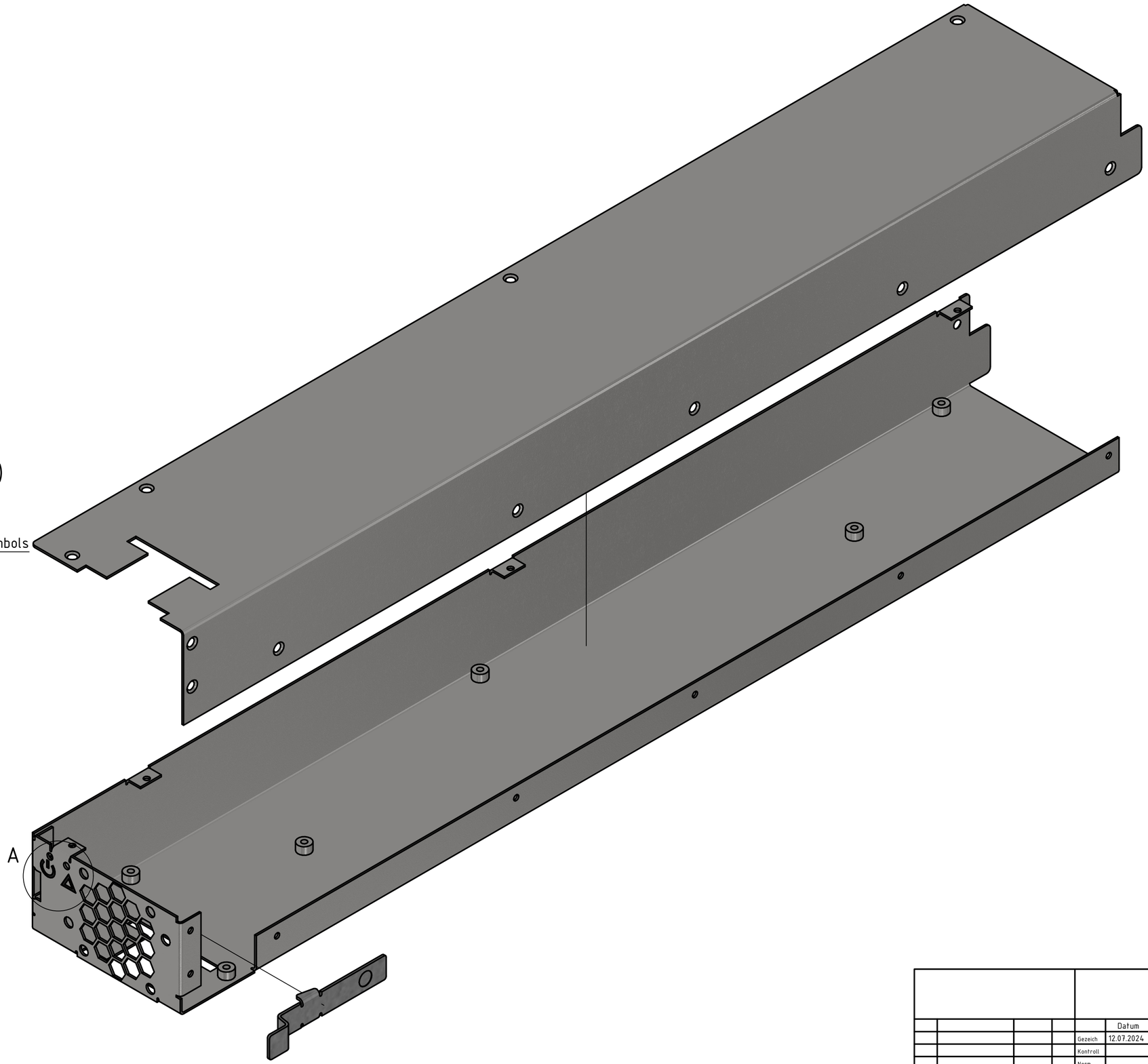

					Datum	Name	
				Gezeich	12.07.2024	wernegger	
				Kontroll			
				Norm			
							P100001427 chassis
Status	Änderungen	Datum	Name				A2

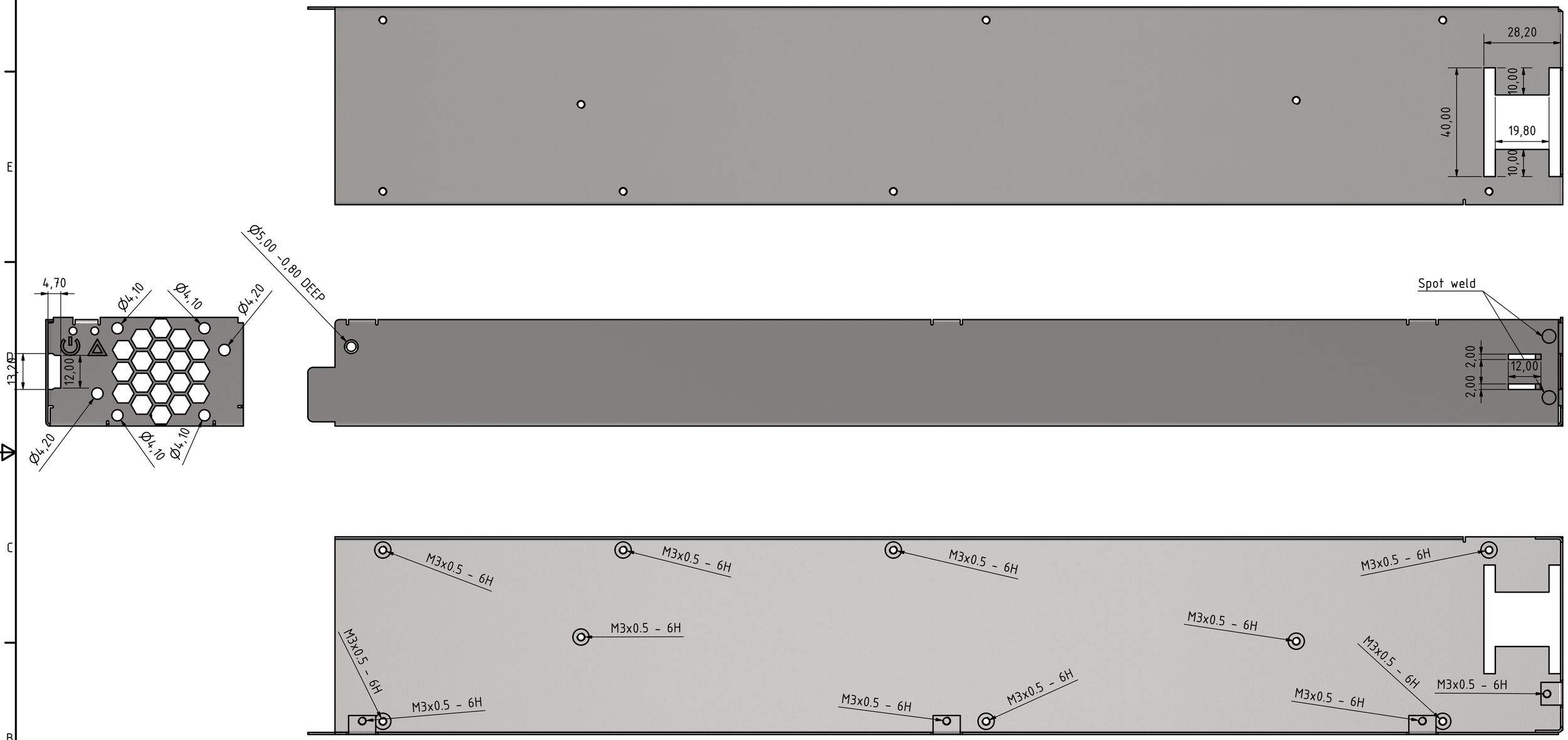

					Datum	Name
				Gezeich	12.07.2024	wernegger
				Kontroll		
				Norm		
Status	Änderungen	Datum	Name			

Multi-perspective MP100001427

P100001427 chassis

2

A2

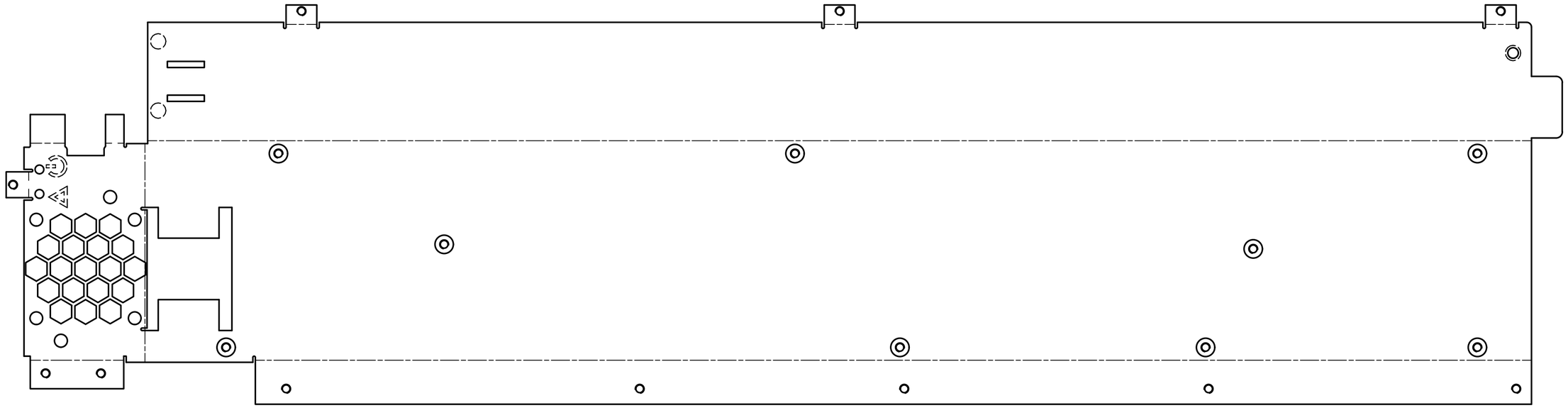

						Folded model
					Datum	Name
				Gezeich	12.07.2024	wernegger
				Kontroll		
				Norm		
						P100001427 chassis 3 A2
Status	Änderungen	Datum	Name			

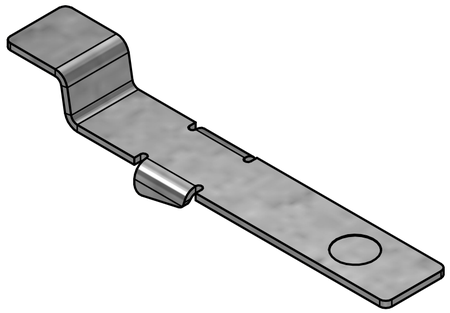

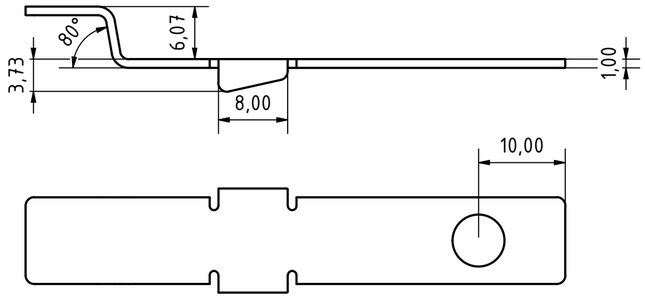

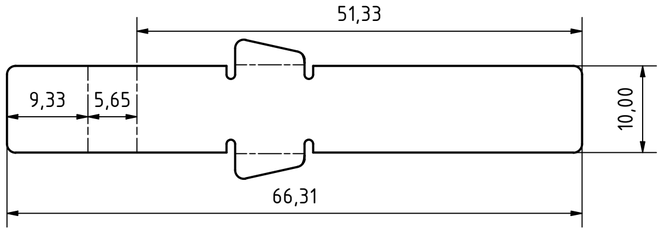

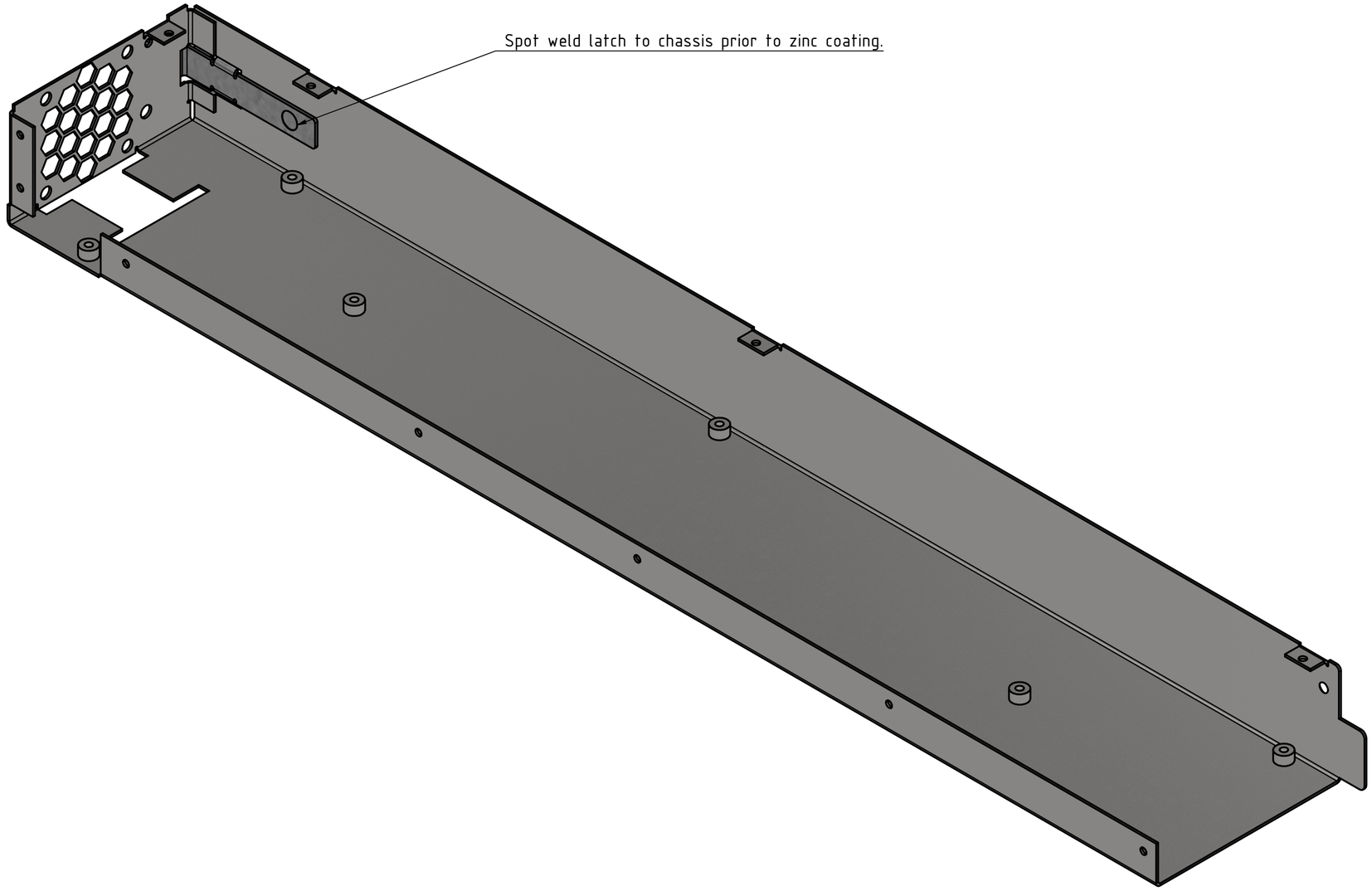

Handle:
377-1235-ND Digikey

HANDLE CHROME MTG CTR 1.906"

					Datum	Name
				Gezeich	12.07.2024	wernegger
				Kontroll		
				Norm		
Status	Änderungen	Datum	Name			

Latch details and placement

P100001427 chassis

4

A2

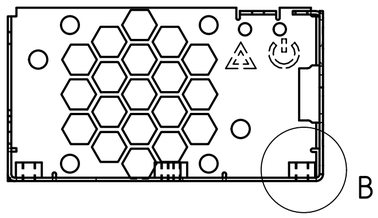

B (2 : 1)

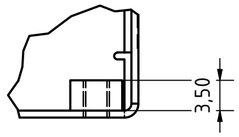

Standoff elevation from surface 3.5mm
Suggested product: Würth Elektronik 78614040360 *NEEDS MODIFICATION*
Alternative #1: PEM SO BN 20521 300122063 SO-M3-5ZI
Alternative#2: machined steel spacer for press-fit or solder installation prior to zinc coating

FINAL MEASUREMENTS

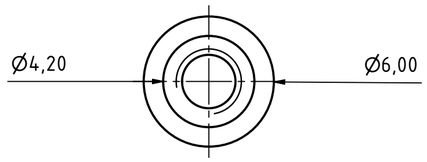

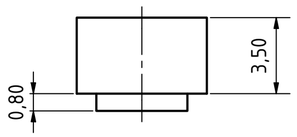



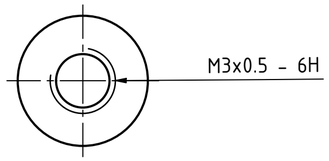

							Standoff details
					Datum	Name	
				Gezeich	12.07.2024	wernegger	
				Kontroll			
				Norm			
							P100001427 chassis 5
Status	Änderungen	Datum	Name				A2